ZIPPO

181486_rB

Pipe Lighter Insert
English USA – en

YELLOW FLAME

UNFILLED INSERTS WARNINGS:
WARNING: KEEP OUT OF REACH OF CHILDREN.

Ignite lighter away from face and clothing. When filled, will contain flammable fluid. Never expose to heat above 122° F (50° C) or to prolonged sunlight. Never puncture or put in fire. Be sure flame is out after use. This Insert or lighter does not self-extinguish – close cover to put out. Fuel is a skin irritant, do not overfill.

THIS LIGHTER IS NOT CHILD RESISTANT.

If you have any problems with the operation of your Product, **DO NOT return it to the retail store**. Instead, consumers in the U.S. should contact Zippo Consumer Relations at 888-442-1932 or visit **zippo.com**

⚠**WARNING:** Read all safety warnings and instructions. Failure to follow the warnings and instructions may result in Product damage and/or serious injury. Extra care should be taken to prevent burn, injury, or fire. Save these instructions for future reference.

GENERAL SAFETY WARNINGS AND INSTRUCTIONS:

- Keep lighters and their fuels out of reach of children.
- Ignite lighter away from face and clothing.
- Be sure flame is out after use.
- When filled, will contain flammable fuel.
- Use lighter fuel only.
- Hold insert or lighter away from face.
- Use Zippo® lighter fuel for best performance.
- Never expose to heat above 50°C (122°F) or to prolonged sunlight.
- Never puncture or put in fire.
- This insert is only designed to work with regular-sized genuine Zippo Windproof Lighter models including; Regular, Vintage, Armor®, and 1941 Replica.
- DOES NOT work with Slim or 1935 Replica models.
- Follow all instructions and warnings provided by manufacturer of any other item when using this product.

DISCLAIMER:

ZIPPO WILL NOT BE RESPONSIBLE OR LIABLE FOR ANY DAMAGES YOU OR ANY THIRD PARTY MAY SUFFER AS A RESULT OF USE OR MISUSE OF THIS PRODUCT.

© Zippo Manufacturing Company 2025.

Pipe Lighter Insert

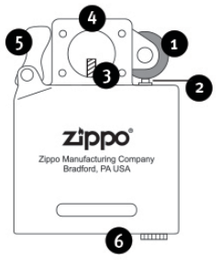

1. Flint Wheel
2. Flint
3. Wick
4. Flame
5. Cam
6. Fuel Reservoir

Always use genuine Zippo fuel, flints and wicks.

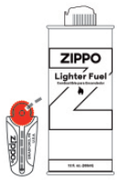

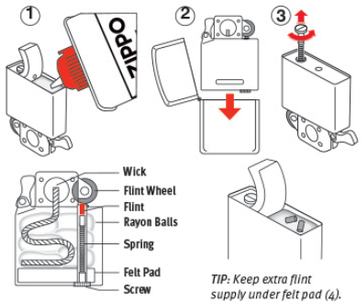

TIP: Keep extra flint supply under felt pad (4).

To fill your Zippo insert or lighter

- Use Zippo lighter fuel for best performance
- Fill slowly, never overfill. Lift felt pad to reveal the packing material in the fuel chamber (1). Saturate the packing with Zippo lighter fuel. Stop filling when fuel reaches top of packing. If overfilled it can leak fuel. Fuel is a skin irritant.
- Wipe lighter and hands dry before igniting. Place insert into lighter case (2). If overfilled, do not put in pocket or next to skin. If fuel gets on skin, wash the affected area. If irritation persists or worsens, see a Doctor.
- Be sure fuel can is closed and there is no spilled fuel in vicinity before igniting. This is flammable fluid.

To re-flint your Zippo insert or lighter

Remove screw (3) and attached spring at end of fuel chamber. Be sure old flint is removed from tube. Place new flint in tube and replace spring, screw lightly. Be sure screw is turned as far as it will go; if not, cover will not close properly. If wheel binds after new flint is inserted, turn wheel backwards a few times.

Wick Maintenance

When wick becomes black from carbon, pull it up with tweezers until clean wick appears (approx. 1 cm), then trim the end making it even with the chimney height. Perform this maintenance 1 or 2 times a year. It will be necessary to replace the wick after it has been trimmed more than 2 or 3 times. For more information visit the website listed.

ZIPPO European Repair Clinic
Zippo GmbH
Groendahlscher Weg 87
46446 Emmerlich am Rhein
GERMANY
Phone: +(49) (0) 2822 7134 100
Fax: +(49) (0) 2822 600 650
www.zippo.de

WINLEX (PTY) LTD.
T/A CLIPPA SALES SOUTH AFRICA
474 Sam Green Road, Tunney Ext. 9,
Elandsfontein Gauteng 1401
South Africa
Phone: 27 11 3453500
zippo@clippasales.com

et

HOIATUS: HOIDKE LASTELE KÄTTESAAMATUS KOHAS.
Valgumihklit süüdates hoidke see näost ja riletest eemal. Taidetuna sisaldab valgumihkel kergestisüttivat vedelikku. Vältige kuumutamist üle 50°C ja pikaajalist päikese kaes hoidmist. Ärge kunagi torgake tulemasinatega visake seda tulle. Pärast kasutamist veenduge, et leek on kustunud. Valgumihklid ei kustu iseenesest – kustutamiseks sulgege kate. Põletusaine võib ärritada nahka, ärge täitke üle.

VÄLGUMIHKEL EI OLE MÕELDUD LASTELE KASUTAMISEKS.

Kui tell on toote kasutamisel probleeme, **ÄRGE tagastage seda jaekauplusesse.** Selle asemel võtke ühendust kohalike edasimüüjatega, kelle kontaktid on veebilehel zippo.com.

⚠**HOIATUS:** lugege läbi kõik ohutusnõuded ja juhised. Nõuete ja juhiste eiramine võib põhjustada toote kahjustusi ja/või tõsiseid vigastusi. Põletuse, vigastuste või tulekahju vältimiseks tuleb olla eriti ettevaatlik. Hoidke need juhised edaspidiseks kasutamiseks alles.

ÜLDISED OHUTUSNÕUDED JA JUHISED:

- Hoidke tulemasinad ja nende kütused lastele kättesaamatus kohas.
- Hoidke tulemasin süütamisel näost ja rõivastest eemal.
- Veenduge, et leek oleks pärast kasutamist kustunud.
- Hoidke põletitvõi tulemasinat näost eemal.
- Ärge kunagi laske kokku puutuda kuumusega temperatuuril üle 50 °C (122 °F) ega jätke pikaks ajaks päikesevalguse kätte. Ärge kunagi vigastage korpust ega pange tulemasinat tulle.
- Nähtava leegi kohal on säärmiselt suur kuumus. Leek Ei pruugi olla eredas valguses nähtav.
- ÄRGE suunake põletit rõdo poole.
- See põleti on mõeldud kasutamiseks ainult tavalise suurusega ehtsate Zippo tuulekindlate tulemasinatega, nagu Regular, Vintage, Armor® ja 1941 Replica.
- Ei tööta mudelitega Slim või 1935 Replica.
- Selle toote kasutamisel järgige kõiki muude toodete tootja antud juhiseid ja hoiatusi.

VASTUTUSE VÄLISTAMINE:

ZIPPO EI VASTUTA KAHJUDE EEST, MIDA TEIE VÕI KOLMAS OSALINE VÕIB KANDA TOOTE KASUTAMISEL VÕI VÄÄRKASUTAMISEL.

Zippo välgumihkli täitmiseks
- Kasutage täitmiseks ainult Zippo tulemasina bensiini.
- Täitke aeglaselt, ärge täitke üle. Tõstke viltpadi ja ja immutage täitekambris olev vat Zippo tulemasina bensiiniga. Piisab, kui bensiin ulatub vati ülaserva. Ületaidetuna võib tulemasina bensiin lekkida. Tulemasina bensiin ärritab nahka.
- Enne süütamist pühkige valgumihkel ja käed kuivaks. Pange valgumihkli südamik kesta tagasi. Kui olete valgumihkli üle täitnud, ärge pange seda taskusse ega naha vastu. Põletusaine nahale sattudes loputage seda kohta. Kui ärritus ei kao või muutub tugevamaks, pöörduge arsti poole.
- Enne süütamist veenduge, et tulemasina bensiin anum on suletud ja läheduses ei ole mahaloksunud põletusainet. Tegemist on kergestisüttiva vedelikuga.

Selleks, et vahetada Zippo välgumihkliile uus tulekivi
Eemaldage tulemasina südamiku all olev kruvi ja vedru. Veenduge, et vana tulekivi oleks eemaldatud. Asetage uus tulekivi torusse ja paigaldage vedru koos kruviga. Veenduge, et kruvi oleks keeratud kuni lõpuni kinni, vastasel juhul ei sulgu tulemasina kaan täielikult. Kui ketas ei keerle pärast uue tulekivi paigaldamist, keerake ketast paaril korral tagurpidi.
VIHJE: Hoidke tagavara tulekivi viltpadjandi all (4).

Tahi hoold
Kui taht on sõestunud, tõmmake see pinsettidega välja, kuon naha puhas taht (umbes 1cm), seejärel lõigake sõestunud osa ära põlemiskambri kõrguselt. Teostage ülaltoodud hooldust 1 või 2 korda aastas. Pärast tahi enam kui 2- või 3- kordset tasandamist peate selle uuega asendama.
Lisainformatsiooni saamiseks külastage allpoolnäidatud kodulehekülge.

Kasutage ainult Zippo orginaal tulemasina bensiini.
Zippo tulemasina bensiin on mõeldud spetsiaalselt Zippo tuulekindlate valgumihklite jaoks. See põleb puhtalt, süttib kiiresti ja kestab kaua.

AS Ristart
Lastekodu 43
10144 Tallinn
Eesti
Tel: +372 667 80 44
Fax: +372 667 80 45
ristart@ristart.ee

lt

ĮSPĖJIMAS: LAIKYKITE ŽIEBTUVĖLĮ VAIKAMS NEPASIEKIAMOJE VIETOJE.
Dėkite žiebtuvėlį toliau nuo veido ir drabužių. Pripildytame žiebtuvėlyje yra degaus skysčio. Nelaikykite aukštesnėje nei 50° C temperatūroje ir venkite tiglau laikyti tiesioginiuose saulės spinduliuose. Nepradurkite ir nemeskite į ugnį. Įsitikinkite, kad panaudojus žiebtuvėlį, liepsna užgeso. Žiebtuvėlio liepsna neužgesta pati – norėdami ją užgesinti, uždarykite dangtelį. Skystis dirgina odą, neperpildykite.

ŠIS ŽIEBTUVĖLIS NĖRA PRITAIKYTAS VAIKAMS.

Jei kyla kokių nors problemų dėl gaminio naudojimo, **NEGRĄŽINKITE jo į parduotuvę.** Naudotojai turėtų kreiptis į vietinius platintojus, nurodytus svetainėje zippo.com.

⚠**ĮSPĖJIMAS:** perskaikykite visus saugos įspėjimus ir instrukcijas. Jei neslaikysite įspėjimų ir instrukcijų, gaminį galite sugadinti ir (arba) sunkiai sužaloti žmones. Kad apsisaugotumėte nuo nusidegimo, susižeidimo ar gaisro, imkitės atitinkamų atsargos priemonių. Pasilikite šias instrukcijas ateičiai.

BENDRIEJI SAUGOS ĮSPĖJIMAI IR INSTRUKCIJOS:

- Žiebtuvėlius ir jų dujas laikykite vaikams nepasiekiamoje vietoje.
- Uždekite žiebtuvėlį laikydami atokiai nuo veido ir drabužių.
- Panaudoję įsitikinkite, kad liepsna užgeso.
- Įdėkitą ar žiebtuvėlį laikykite atokiau nuo veido.
- Niekada nelaikykite aukštesnėje nei 50 °C (122 °F) temperatūroje, ilgai nelaikykite vietoje, kur kreita tiesioginė saulės spindulių.
- Niekada nepradurkite ir nemeskite į ugnį.
- Virš matomos liepsnos būna labai karšta. Liepsnos ryškioje šviesoje gali NESIMATYTI.
- NENUKREIPKITE žiebtuvėlio į veidą.
- Šis įdėklas skirtas naudoti tik su įprasto dydžio originaliais „Zippo“ žiebtuvėliais su apsauga nuo užpučimo, įskaitant įprastus, vintažinius, „Armor®“ ir 1941 m. kopiją.
- NEVEIKIA su plokščiu arba 1935 metų kopijos modeliu.
- Naudodamiesi šiuo gaminiu laikykitės visų kitų gaminintojo pateiktų instrukcijų ir įspėjimų.

ATSAKOMYBĖS APRIBOJIMAS:

BENDROVĖ „ZIPPO“ NEATSAKO UŽ JOKIUS JŪSŲ ARBA TREČIOSIOS ŠALIES PATIRTĄ ŽALĄ DĖL ŠIO GAMINIO NAUDOJIMO ARBA NETINKAMO NAUDOJIMO.

Kaip užpildyti Jūsų „Zippo“ žiebtuvėlį?
- Pildykite tik „Zippo“ skystį.
- Pildykite lėtai, neperpildykite. Kilstelkite veltinio dangtelį, kad atidengtumėte skysčio ertmės tarpiklį (1). Pilkite lėtai. Sudrėkinkite tarpiklį „Zippo“ žiebtuvėlio skysčiu. Baikite pilti, kai skystis pasiekia tarpiklio viršų. Neperpildykite. Priešingu atveju skystis gali išsilieti ir sudirginti odą.
- Prieš degdami, nuvalykite skysčio perteklių nuo žiebtuvėlio ir nusiplaukite rankas. Įdėkite žiebtuvėlį atgal į įdėklą. Jei pripylėte per daug skysčio, nedėkite žiebtuvėlio į kišenę ir neglauskite prie odos. Degiam skysčiui patekus ant odos, nuplaukite tą vietą. Jei sudirginimas nepraeina ar pablogėja, kreipkitės į gydytoją.
- Prieš uždegdami žiebtuvėlį įsitikinkite, kad degaus skysčio bakelis yra uždarytas ir kad arti nėra degaus skysčio.

Kaip keisti „Zippo“ žiebtuvėlio akmenėlius?
Atsukite varžtelį (3) ir nulmkite spyruoklę skysčio bakelio dugne. Iš vamzdelio išimkite senąakmenėlį. Įdėkite naują akmenėlį į vamzdelį ir įdėkite spyruoklę, lėtai užsukite. Įsitikinkite, kad varžtelis įsuktas iki galo. Priešingu atveju dangtelis tinkamai neuždarys. Jei ratukas įdėjus naują akmenėlį nesisuka, pasukite ratuką keletą kartų atgal.
PATARIMAS: Atsarginius akmenėlius laikykite veltinio dėkle. (4).

Visuomet naudokite originalų „Zippo“ skystį, akmenėlius ir dagtis
„Zippo“ žiebtuvėlio skystis specialiai pagamintas atspariems vėjui „Zippo“ žiebtuvėliams. Dėl šio skysčio liepsna yra skaidri, žiebtuvėlis užsidega greitai ir dega ilgai.

Dagties priežiūra
Kai dagtis nuo anglies tampa juoda, traukite ją žnyplėmis ar pincetu, kol pasirodo švari dagtis (apie 1 cm), tuomet lygiai su kaminėlio aukščiu nupjaukite dagties galą. Tai atlikite kartą ar du per metus. Dagtį būtina pakeisti, kai ji nupjaunama daugiau nei 2 ar 3 kartus. Daugiau informacijos rasite žemiau nurodytame interneto puslapyje.

JSC Zalcio Ziedas
Polocko 5-11
Vilnius, Lietva
Tel.: 370 675 33811
www.zippo.it

lv

BRĪDINĀJUMS: TURIET ŠĶILTAVAS BĒRNIEM NEPIEEJAMĀ VIETĀ.
Aizdedziniet šķiltavas drošā attālumā no sejas un apģērba. Kad šķiltavas piepildītas, tajās atrodas viegli uzliesmojošs šķidrums. Nekad nepakļaujiet temperatūrai virs 50 °C vai ilgstošai saules staru iedarbībai. Nekad necauriduriet šķiltavas un nelieciet tās ugunī. Pēc lietošanas pārliecinieties, ka liesma ir izdzisusi. Šīs šķiltavas pašas nenodziest - lai tās nodzēstu, aizveriet vāciņu. Degviela kairina ādu, neparpildiet šķiltavas.

ŠĪS ŠĶILTAVAS NAV BĒRNIEM DROŠAS.

Ja radušies izstrādājuma darbības traucējumi, **šķiltavas NAV PAREDZĒTS atgriezt mazumtirdzniecības vietā.** Tā vietā patērētājiem jāsazinās ar kādu no vietējiem izplatītājiem, kas norādīti vietnē zippo.com.

⚠**UZMANĪBU:** Izlasiet visus drošības brīdinājumus un lietošanas norādījumus. Brīdinājumu un norādījumu neievērošana var izraisīt izstrādājuma bojājumus un/vai radīt nopietnu ievainojumu gūšanas risku. Lai novērstu apdegumu un ievainojumu gūšanas vai ugunsgrēka risku, jāievēro īpaša piesardzība. Saglabājiet šos norādījumus turpmākai izmantošanai.

VISPĀRĪGI DROŠĪBAS BRĪDINĀJUMI UN NORĀDĪJUMI:

- Glabājiet šķiltavas un šķiltavu gāzi bērniem nepieejamā vietā.
- Aizdedziniet šķiltavas, turiet tās atstatu no sejas un apģērba.
- Pārliecinieties, ka pēc lietošanas liesma ir nodzisusi.
- Turiet kasetni vai šķiltavas atstatu no sejas.
- Aizliegts pakļaut temperatūrai, kas pārsniedz 50 °C, kā arī ilgi glabāt saules gaismā.
- Aizliegts pārdurt un mest ugunī.
- Zona virs redzamās liesmas daļas ievērojami sakarst. Spilgtā apgaismojumā liesma var būt NEREDZAMA.
- NETEMĒJIET šķiltavas pret seju.
- Šī kasetne ir paredzēta lietošanai kopā tikai ar standarta izmēra oriģinālajiem Zippo Windproof šķiltavu modeļiem, kas lietojami vējā, tostarp šādiem modeļiem: Regular, Vintage, Armor® un 1941 Replica.
- NAV PIEMĒROJA modeļiem Slim vai 1935 Replica.
- Lietojot šo izstrādājumu, ievērojiet visas instrukcijas un brīdinājumus, kurus sniedzis citu ar šķiltavām kopā lietoto izstrādājumu ražotājs.

ATRUNA:

ZIPPO NEUZŅEMAS ATBILDĪBU UN NEVAR TIKT UZSKATĪTS PARATBILDĪGU PAR JEBKĀDIEM JUMS VAI JEBKĀDAM TREŠĀM PERSONĀM PAĢŪTIEM ZAUDĒJUMIEM, KAS RADUSIES IZSTRĀDĀJUMA LIETOŠANAS VAI NEPAREIZAS LIETOŠANAS REZULTĀ.

Lai piepildītu savas „Zippo“ šķiltavas:
- Pildiet tikai ar „Zippo“ šķidrumu;
- Lēnām piepildiet šķiltavas, neparpildiet tās. Paceliet aizsargu, lai var redzēt degvielas nodalījuma sūkli (1). Sūkli piesūciniet ar „Zippo“ šķiltavu šķidrumu. Kad degviela sasniedz sūkļa augšpusi, pildīšanu beidziet. Ja šķiltavas ir pārpildītas, degviela var noplūst. Degviela kairina ādu.
- Pirms aizdegšanas noslaukiet rokas un šķiltavas. Novietojiet šķiltavas atpakaļ korpusā. Ja šķiltavas ir pārpildītas, nelieciettās kabatā vai pie ādas. Ja degviela nokļūst uz ādas, notraipīto vietu nomazgājiet. Ja kairinājums saglabājas vai pastiprinās, konsultējieties ar ārstu.
- Pirms aizdegšanas pārliecinieties, vai degvielas nodalījums ir aizvērts un vai tā nav izlaistīta apkārt. Tas ir viegli uzliesmojošs šķidrums.

Kā „Zippo“ šķiltavām nomainīt kramu
Izņemiet skrūvi (3) un tai pievienoto atsperi degvielas nodalījuma galā. Pārliecinieties, vai no ietvara ir izņemts vecais krams. Levietojiet jauno kramu ietvarā un novietojiet atpakaļ atsperi, piesardzīgi skrūvējiet skrūvi. Pārliecinieties, lai skrūve būtu aizskrūvēta līdz galam. Ja ne, tad vāciņš nevēršies ciet pareizi. Ja pēc jaunā krama ielikšanas liecas ritentiņš, dažas reizes ritentiņu pagrieziet atpakaļ.
NORĀDE: Zem ielikšņa turiet rezerves kramu (4).

Degļa kopšana
Kad degļis ir pārogļojies, pavelciet to uz augšu ar pinceti, līdz parādās tīrs degļa gabals (aptuveni 1 cm), pēc tam nogriezietgalu tā, lai tas atrastos vienādā augstumā ar skursteņīša galu. Šādu apkopi veiciet 1 vai 2 reizes gadā. Degli nomainīt nepieciešams, kad tas apgriezts 2 vai 3 reizes. Vairāk informācijas varat iegūt zemāk norādītajā mājas lapā.
Vienmēr lietojiet oriģinālo „Zippo“ šķidrumu, kramus un degļus.
„Zippo“ šķiltavu šķidrums ir īpaši veidots „Zippo“ pret vēju izturīgajām šķiltavām. Tas tīri deg, ātri aizdegas un ir ilgi noturīgs.

Rippol Z
Maskavas iela 250
Rīga LV 1063
Latvija
Tālr: 6 718 9529
www.zippo.lv

tr

UYARI: ÇOCUKLARIN ERİŞEMEYECEĞİ BİR YERDE SAKLAYIN.
Çakmağı yakarken yüzünüzden ve giysilerinizde uzak tutun. Dolduruluğunda, basınç altında yanabilen gaz içerir. Çakmağı asla 50°C üzerinde sıcaklıkta veya uzun süreyle güneşte bırakmayın. Delmeyin veya ateşe atmayın. Kullandıktan sonra alevin söndüğünden emin olun. Bu çakmak kendi kendine sönmez, söndürmek için kapağını kapatın. Çakmak gazı cildi tahriş eder, gereğinden fazla doldurmayın.

ÇAKMAK ÇOCUKLAR İÇİN KORUMALI DEĞİLDİR.

Ürününüzün çalışmasıyla ilgili herhangi bir sorunuz varsa, **perakende mağazaya iade ETMEYİN**. Bunun yerine tüketiciler zippo.com'da İlisteleneen yerel distribütörleriyle iletişim kurmalıdır.

⚠ **UYARI:** Tüm güvenlik uyarılarını ve talimatlarını okuyun. Uyarıve talimatlara uyulmaması, Ürünün zarar görmesine ve/veya ciddi yaralanmalara neden olabilir. Yanmayı, yaralanmayı veya yangını önlemek için ekstra özen gösterilmelidir. İleride başvurmak üzere bu talimatları saklayın

GENEL GÜVENLİK UYARILARI VE TALİMATLARI:

- Çakmakları ve yakıtlarını çocukların ulaşamayacağı yerde tutun.
- Çakmağı yüzünüzden ve giysilerden uzakta yakın.
- Kullandıktan sonra alevin söndüğünden emin olun.
- Ucunu veya çakmağı yüzünüzden uzak tutun.
- Asla 50°C (122°F) üzerinde ısıya veya uzun süre güneş ışığına maruz bırakmayın.
- Asla delmeyin ya da ateşe atmayın.
- Görünen alevin üzerinde aşırı bir ısı vardır. Alev parlak ışıkta GÖRÜNMEYEBİLİR.
- Çakmağı yüze doğru TUTMAYIN.
- Bu uç sadece normal boyutlu orijinal Rüzgara Dayanıklı (Windproof) Zippo Çakmak modelleri için tasarlanmıştır; Regular, Vintage, Armor® ve 1941 Replica.
- Slim veya 1935 Replica modelleriyle ÇALIŞMAZ.
- Bu ürünü kullanırken başka bir ürünün üreticisi tarafından verilen tüm talimatları ve uyarıları takip edin.

YASAL UYARI:

ZIPPO, SİZİN VEYA ÜÇÜNCÜ TARAFIN BU ÜRÜNÜN KULLANIMI VEYA YANLIŞ KULLANIMI SONUCU ORTAYA ÇIKABİLECEK HİÇBİR ZARARDAN SORUMLU VEYA YÜKÜMLÜ DEĞİLDİR.

Zippo çakmağınızın doldurulması
- Sadece Zippo sıvı çakmak gazı ile doldurun.
- Yavaşça doldurun, gereğinden fazla doldurmayın. Keçe bezi kaldırın ve gaz deposunu örten gaz bezini çıkarın (1) Keçeyi Zippo sıvı çakmak gazı ile doldurun. Çakmak gazı gaz bezinin üstüne erişince gaz doldurmayı kesin. Aşırı doldurulursa çakmak gazı akabilir. Çakmak gazı cildi tahriş eder.
- Yakmadan önce çağmağı ve ellerinizi silip kurulayın. Çakmağı kabına koyun. Fazla doldurduysanız cebinize veya cildinize yakın bir yere koymayın. Çakmak gazı cilde temas ederse söz konusu bölgeyi hemen yıkayın. Tahriş devam ederse veya kötüleşirse hemen bir Doktora başvurun.
- Çakmağı yakmadan önce çakmak gazı şişesinin kapalı olduğundan ve etrafına gaz sıçramamış olduğundan emin olun. Bu sıvı yanıcıdır.

Zippo çakmağınızın taşının değiştirilmesi
Gaz deposunun ucundaki vidayı (3) ve bağlı yayı çıkarın. Eski çakmak taşının yuvasından çıkarıldığından emin olun. Yeni çakmak taşını yuvasına koyun, yayı da yerine koyarak vidayı iyice sıkıştırın. Vidanın mümkün olduğunca sıkıştırıldığından emin olun, iyi sıkışmazsa kapak iyi kapanmayacaktır. Yeni çakmak taşı taktıktan sonra tekerlek iyi dönmez se bir kaç defa geriye doğru döndürün.
İPUCU: Keçe bezin altında yedek çakmak taşı bulundurun (4).

Fitilin Bakımı
Fitil yanarak siyahlaşırsa altından yeni fitil görününceye kadar bir cımbızla çekin. (ortalama 1 cm kadar), sonra çakmak haznesinin uç kısmıyla aynı yüksekliğe gelinceye kadar fitilin ucunu kesin. Bu işlemi yılda 1 veya 2 defa yapın. 2 veya 3 defa kesildikten sonra fitili değiştirmeniz gerekecektir. Daha fazla bilgi için lütfen aşağıda verilen internet adresine gidin. Her zaman orijinal Zippo çakmak gazları, çakmak taşları ve fitilleri kullanın.
Zippo çakmak gazı özellikle Zippo rüzgarda sönmeden yanan çakmakları için formüle edilmiştir. Alevi temizdir, çabuk yanar ve uzun süre gider.

BULUŞ ÇAKMAK
Sanayi Tic Ltd. Şti
Tahtakale Caddesi
Camporselen Han Kat:2
34116 Eminönü-Fatih,
İstanbul, Türkey
Phone: 0090212 512 07 07
Fax: 0 212 5114856
zippo@zippo.com.tr
www.zippo.com.tr

da

ADVARSEL: OPBEVAR LIGHTEREN UTILGÆNGELIGT FOR BØRN.
Tænd lighteren væk fra ansigt og tøj. Indeholder brandbar væske i fyldt tilstand. Må aldrig udsættes for varme over 50° C eller for længerevarende sollys. Må ikke punkteres eller brændes. Sørg for, at flammen er slukket efter brug. Denne lighter slukker ikke af sig selv. – luk låget for at slukke flammen. Overfyld ikke lighteren, da benzinen virker irriterende på huden.

DENNE LIGHTER ER IKKE BØRNESIKRET.

Hvis du har problemer med betjeningen af dit produkt, **skal du IKKE returnere det til detailbutikken.** I stedet bør forbrugere kontakte deres lokale distributører, som står opført på zippo.com.

⚠**LÆS** ALLE SIKKERHEDSADVARSLER OG -INSTRUKTIONER. Manglende overholdelse af advarsler og instruktioner kan føre til produktskade og/eller alvorlig personskade. Der skal udvises ekstra omhu for at forhindre forbrænding, personskade eller brand. Gem disse instruktioner til fremtidig henvisning.

GENERELLE SIKKERHEDSADVARSLER OG -INSTRUKTIONER:

- Opbevar lightere og brændstofferne til dem uden for børns rækkevidde.
- Tænd lighteren væk fra ansigt og tøj.
- Sørg for, at flammen er slukket efter brug.
- Hold patronen eller lighterenvæk fra ansigtet.
- Udsæt aldrig for varme over 50°C eller for langvarigt sollys.
- Punkter aldrig, og placer aldrig i ild.
- Der er ekstrem varme over den synlige flamme. Flammen er nulligvis IKKE synlig i skarpt lys.
- Peg IKKE lighteren i retning af ansigtet.
- Denne patron er kun designet til at fungere med ægte vindtætte Zippo-lightermodeller i almindelig størrelse, herunder: Regular, Vintage, Armor® og 1941 Replica.
- Fungerer IKKE med Slim- eller Replica 1935-modeller.
- Følg alle instruktioner og advarsler fra producenten om enhver anden vare, når du bruger dette produkt.

ANSVARSFRASKRIVELSE:

ZIPPE ER IKKE ANSVARLIG OG HÆFTER IKKE FOR EVENTUELLE SKADER, SOM DU ELLER NOGEN TREDJEPART MÅTTE LIDE SOM FØLGE AF BRUG ELLER MISBRUG AF DETTE PRODUKT.

Sådan påfyldes Zippo lighteren
- Påfyld kun Zippo benzin.
- Påfyld langsomt og overfyld aldrig. Filten i bunden af indsatsen løftes op i den ene side og Zippo benzinen hældes på vattet (1). Der skal kun fyldes benzin på, til vattet er gennemvædet. Stop påfyldningen, når benzinen når op til toppen. Ved overfyldning kan der sive benzin ud. Benzin virker irriterende på huden.
- Aftør lighter og hænder før tænding. Sæt lighterindsatsen ned i lighteren igen. Hvis lighteren er overfyldt, må den ikke lægges i lommen eller berøre huden.
Hvis der kommer benzin på huden, skal hudområdet vaskes. Søg læge, hvis irritationen varer ved eller forværres.
- Sørg for, at benzindunken er lukket, og at der ikke er spildt benzin i nærheden af tænding. Denne væske er brandbar.

Sådan sættes en ny sten i Zippo lighteren
Fjern skruen (3) og den vedhæftede fjeder i bunden af indsatsen. Sørg for, at den gamle sten er fjernet fra røret. Sæt den nye sten i røret og anbring igen forsigtigt fjeder og skrue. Sørg for, at skruen er drejet så langt ind, som det er muligt. Hvis det ikke er gjort, vil låget ikke lukke korrekt. Hvis hjulet binder, efter den nye sten er isat, drejes hjulet baglæns nogle gange.
TIP: Opbevar ekstra sten under filtpuden (4).

Vedligeholdelse af væge
Når vægen bliver sort af kul, trækkes den op med en pincet, indtil der kommer en ren væge til syne (ca. 1 cm). Klip derefter enden af ud for skorstenen. Gør dette 1 eller 2 gange om året. Det kan være nødvendigt at udskifte vægen, når den er klippet af mere end 2 eller 3 gange. Læs mere på nedenstående websted.

Brug altid ægte Zippo benzin, sten og væger
Zippo benzin er specialfremstillet til Zippo stormlightere. Den brænder rent, tænder hurtigt og varer længe.

Isbrand Company AS
Meterbuen 26
DK-2740, Skovlunde
DENMARK
Telefon : +45 35 43 68 00
www.zippo.dk
info@isbrandcompany.dk

fi

VAROITUS: PIDÄ SYTYTIN POIS LASTEN ULOTTUVILTA.
Sytytä sytytin aina kaukana kasvoista ja vaatteista. Täytetty sytytin sisältää tulenarkaa nestettä. Ära koskaan altista yli 50 °C:n lämpötiloille tai pitkaaikaiselle auringonpaisteelle. Ära koskaan puhkaise tai laita tuleen. Varmista käytön jälkeen, että liekki on sammunut. Sytytin ei sammu itsestään – sammuta se sulkemalla kansi. Polttoaine ärsyttää ihoa, joten sytytintä ei saa täyttää liian täyteen.

TÄMÄ SYTYTIN EI OLE TARKOITETTU LAPSILLE.

Jos tuotteesi toiminnassa on ongelmia, **ÄLÄ palauta sitä vähittäiskauppaan.** Sen sijaan kuluttajien tulee ottaa yhteyttä paikallisiin jälleenmyyjiin, jotka on lueteltu zippo.com-sivustolla.

⚠**VAROITUS:** VAROITUS: Lue kaikki turvavaroitukset ja -ohjeet. Varoitusten ja ohjeiden noudattamatta jättäminen voi johtaa tuotevaurioihin ja/tai vakaviin vammoihin. Ole erityisen varovainen palovammojen, loukkaantumisten ja tulipalojen estämiseksi. Säilytä nämä ohjeet tulevaa käyttöä varten.

YLEISET TURVAVAROITUKSET JA -OHJEET

- Pidä sytyttimet ja niiden polttoaineet lasten ulottumattomissa.
- Sytytä sytytin loitolla kasvoista ja vaatteista.
- Varmista Käytön jälkeen, että liekki on sammunut.
- Pidä sisäkappaletta ja sytytintä loitolla kasvoista.
- Ära koskaan altista yli 50 °C:n (122 °F) lämpötiloille tai pitkittyneelle auringonvalolle.
- Ära koskaan puhkaise tai heitä tuleen.
- Näkyvän liekin yläpuolella on erittäin korkea lämpötila. Liekki Ei välttämättä näy kirkkaassa valossa.
- ÄLÄ osoita sytytintä kohti kasvoja.
- Tämä sisäosa on suunniteltu käytettäväksi ainoastaan normaalikokoisten, aitojen, tuulenpitävien Zippo-mallien Regular, Vintage, Armor® ja 1941 Replica kanssa.
- Ei toimi mallien Slim tai 1935 Replica kanssa.
- Kun käytät tätä tuotetta yhdessä jonkun muun tuotteen kanssa, noudata kaikkia sen valmistajan antamia ohjeita ja varotuksia.

VASTUUVAPAUSLAUSEKE:

ZIPPO EI OLE VASTUUSSA TAI VASTUUVELVOLLINEN MISTÄÄN VAHINGOISTA, JOITA SINULLE TAI KOLMANNELLE OSAPUOLELLE VOI AIHEUTUA TÄMÄN TUOTTEEN KÄYTÖSTÄ TAI VÄÄRINKÄYTÖSTÄ.

Zippo-sytyttimen täyttäminen
- Täytä ainoastaan Zippo-polttoaineella.
- Täytä hitaasti. Ala koskaan täytä liian täyteen. Nosta huopatyyny, jolloin polttoainesäiliön (1) täytevanu tulee esiin. Kyllästä täytevanu Zippo-polttoaineella. Lopeta täyttäminen, kun polttoainetta on täytevanun ylälaitaan saakka. Jos sytytin täytetään liian täyteen, polttoainetta voi vuotaa ulos. Polttoaine ärsyttaa ihoa.
- Pyyhi sytytin ja kädet kuiviksi ennen sytyttämistä. Aseta sytyttimen sisäosa takaisin kotelaon. Jos sytytin täytetään liian täyteen, siitä ei saa laittaa taskuun ja tulee välttää ihokosketusta. Jos polttoainetta pääsee iholle, pese kyseinen alue. Jos ärsytys jatkuu tai pahenee, hakeudu lääkärin hoitoon.
- Varmista ennen sytyttämistä, että polttoainesäiliö on suljettu eika vuotanutta polttoainetta ole lähettyvillä. Polttoaine on tulenarkaa nestettä.

Zippo-sytyttimen kiven vaihtaminen
Irrota ruuvi (3) ja siihen liittyvä jousi polttoainesäiliön päästä. Varmista, että vanha kivi poistetaan putkesta. Aseta uusi kivi putkeen ja aseta jousi paikalleen. Kiristä ruuvia hieman. Varmista, että ruuvia käännetaan niin pitkälle kuin se menee. Jos näin ei tehdä, kansi ei sulkeudu kunnolla. Jos pyörä ei pyöri kiven vaihtamisen jälkeen, pyöritä pyöraa muutamia kertoja taaksepäin.
VIHJE: Säilytä lisäkivid huopatyynyn alla (4).

Sydämen huolto
Kun sydän mustuu hiilestä, veda sitä pinseteilla, kunnes esiin tulee puhdas sydän (noin 1 cm). Leikkaa sitten sydämen pää savuhormin mittaiseksi. Suorita tämä huoltotoimi 1–2 kertaa vuodessa. Sydän on vaihdettava, kun sitä on leikattu yli 2–3 kertaa. Jos haluat lisätietoja, katso alla mainittua Internet-sivua. Käytä aina aitoa Zippo-polttoainetta ja aitoja Zippo-kivia ja -sydämia.
Zippo-polttoaine on valmistettu erityisesti tuulenkestävia Zippo-sytyttimiä varten. Se palaa puhtaasti, syttyy nopeasti ja kestää pitkaan.

Isbrand Company AS
Meterbuen 26
DK-2740, Skovlunde
DENMARK
Telefon : +45 35 43 68 00
www.zippo.dk
info@isbrandcompany.dk

is

ADVÖRUN: GEYMIST ÞAR SEM BÖRN NÁ EKKI TIL.
Kveiktu ekki á kveikjaranum nálægt andliti og fötum. Þegar fylltur inniheldur hann eldfiman vökva. Hafðu kveikjaranum aldrei berskjaldaðan gagnvart hita yfir 50°C eða í langvarandi sólarljósi. Aldrei gata eða setja í eld.